Серия кухонь «Тоскана»
Шкаф навесной 500 мм.

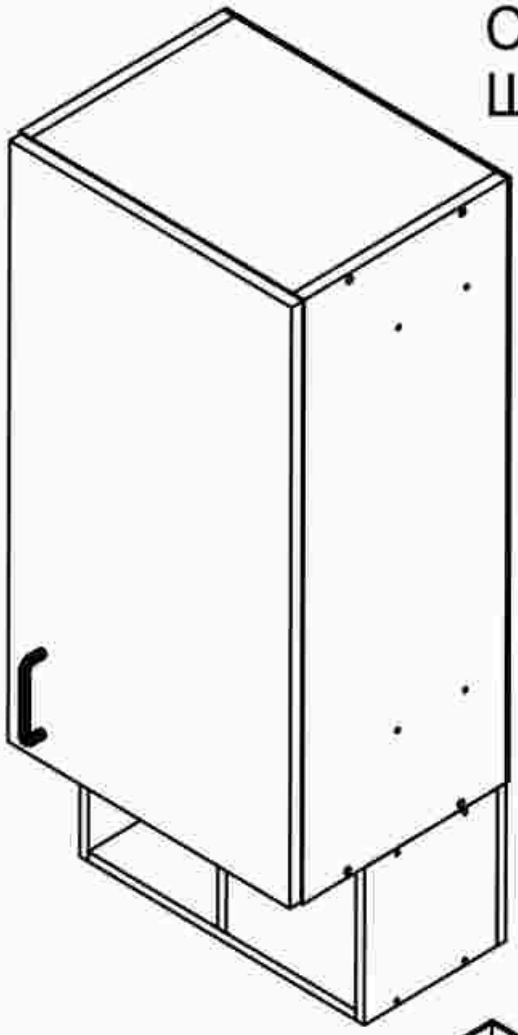

1.(MIK03) Левая стенка	720*288*16 - 1
2.(MIK06) Правая стенка	720*288*16 - 1
3.(MIK65) ЗС ДВПО	720*496*4 - 1
4.(MIK66) Фасад 716*496	716*496*16 - 1
5.(MIK68) Крышка ШН-500 низ	468*288*16 - 1
6.(MIK69) Крышка ШН-500 верх	468*288*16 - 1
7.(MIK72) Полка ШН-500	468*280*16 - 2
8.(MIK48) Стенка подвески	188*188*12 - 2
9.(MIK70) Нижняя крышка подвески	476*188*12 - 1
10.(MIK71) Задняя стенка подвески	500*188*12 - 1
11.(MIK67) Верхняя крышка подвески	476*188*12 - 1
12.(MIK61) Перегородка подвески	188*164*12 - 1

ООО «Мебель торг плюс»
Mebeltp.ru

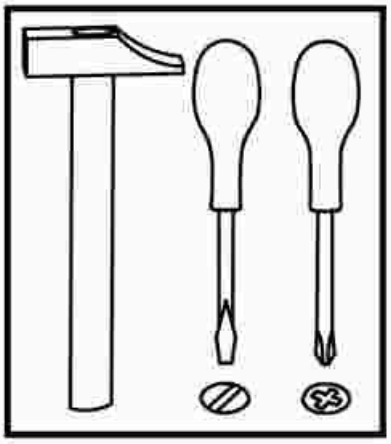



x8



x8



x2

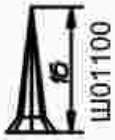

x12



x1

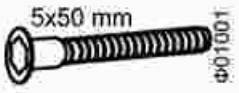

x19



x1



x10



x 22

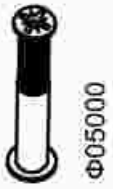

x 8

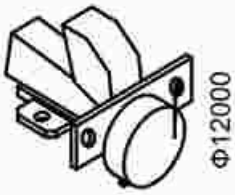

x2



x1



x8

ВНИМАНИЕ!
Уважаемый покупатель, установку фасадов МДФ и ручек мебельных необходимо производить после установки корпусов мебели на место эксплуатации.(Обратить внимание на расположение фрезеровок).

Для более быстрой и качественной сборки изделий, рекомендуем пользоваться услугами специалистов.
Предприятие изготовитель оставляет за собой право на замену фурнитуры и комплектующих.

Крепеж для крепления к стене не прилагается. Для разных материалов стен требуются различные крепления. Обратитесь в специализированный магазин.

1

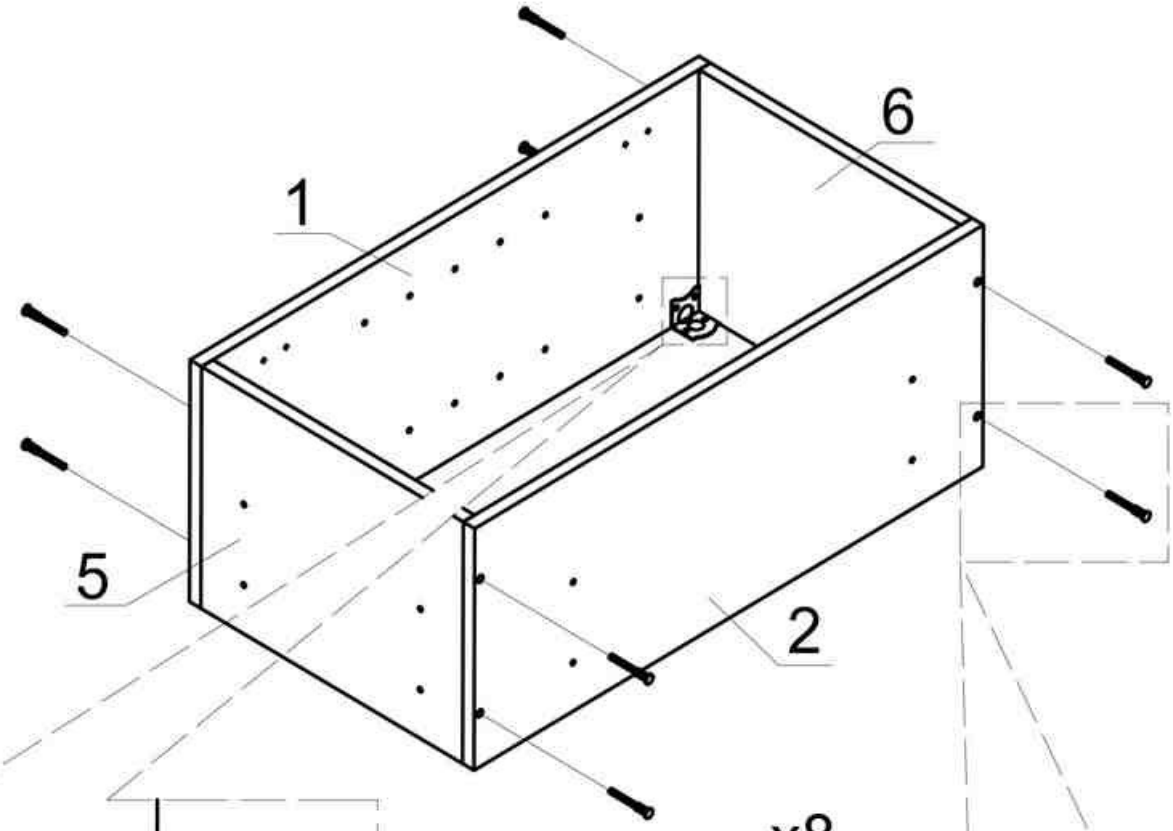

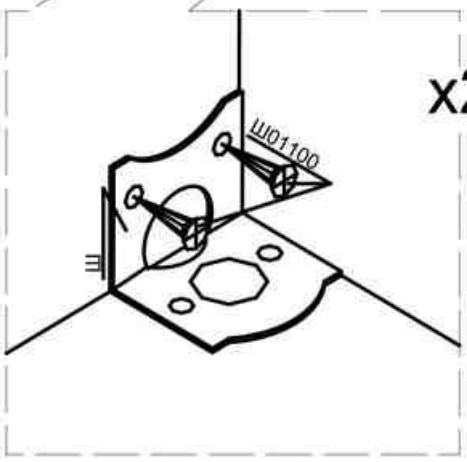

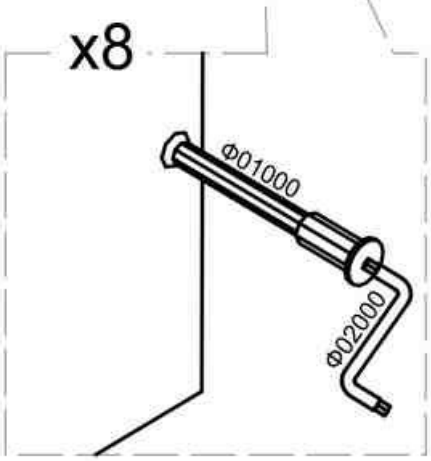

2

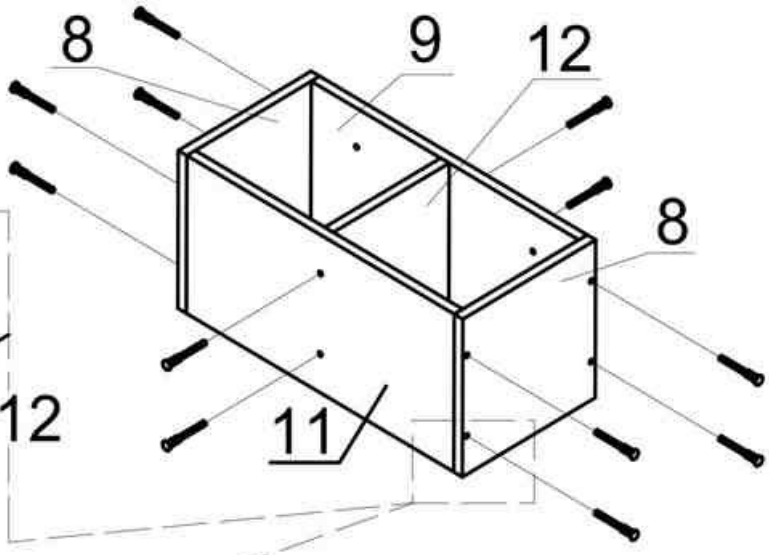

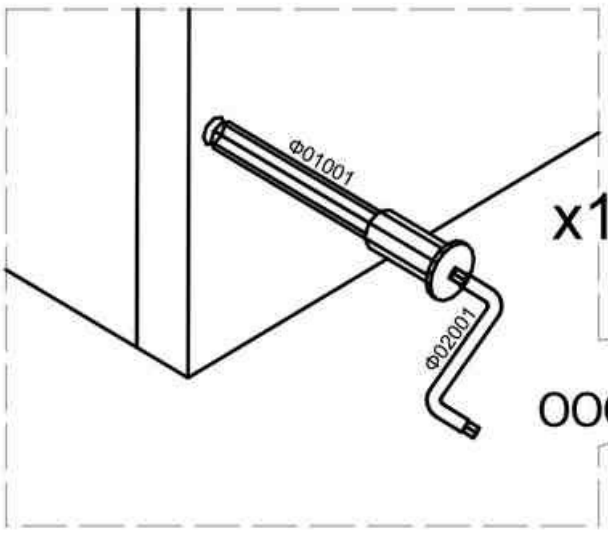

ООО «Мебель торг плюс»

Mebeltp.ru

3

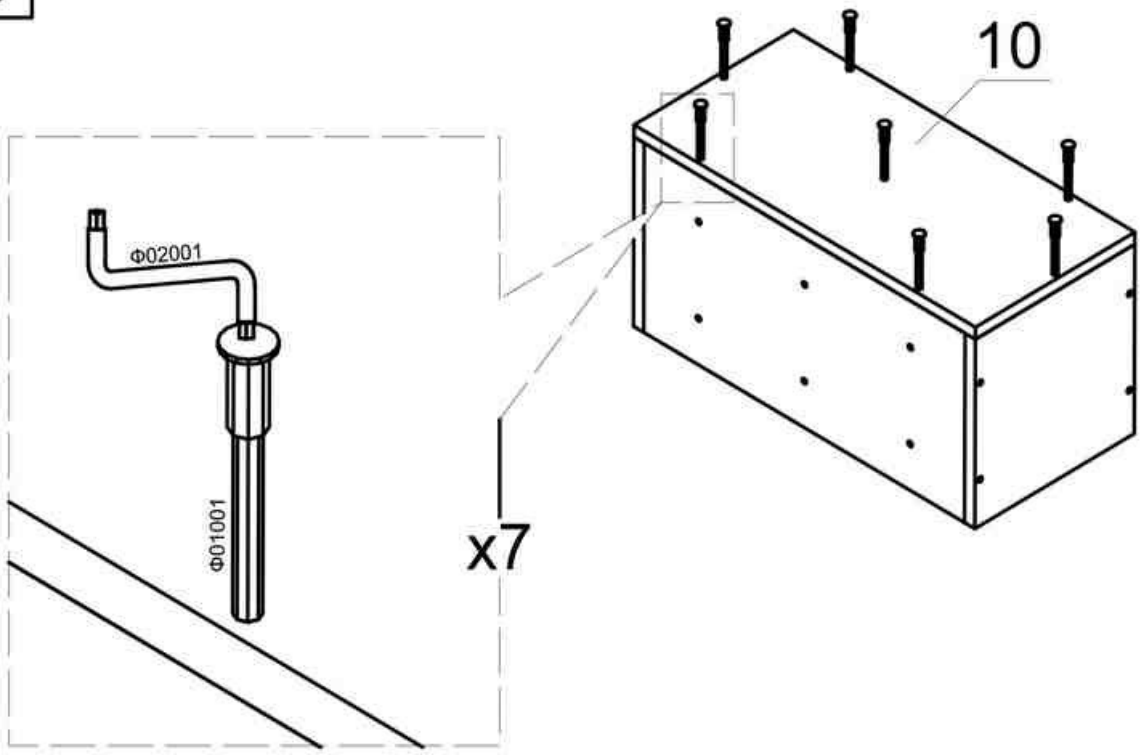

4

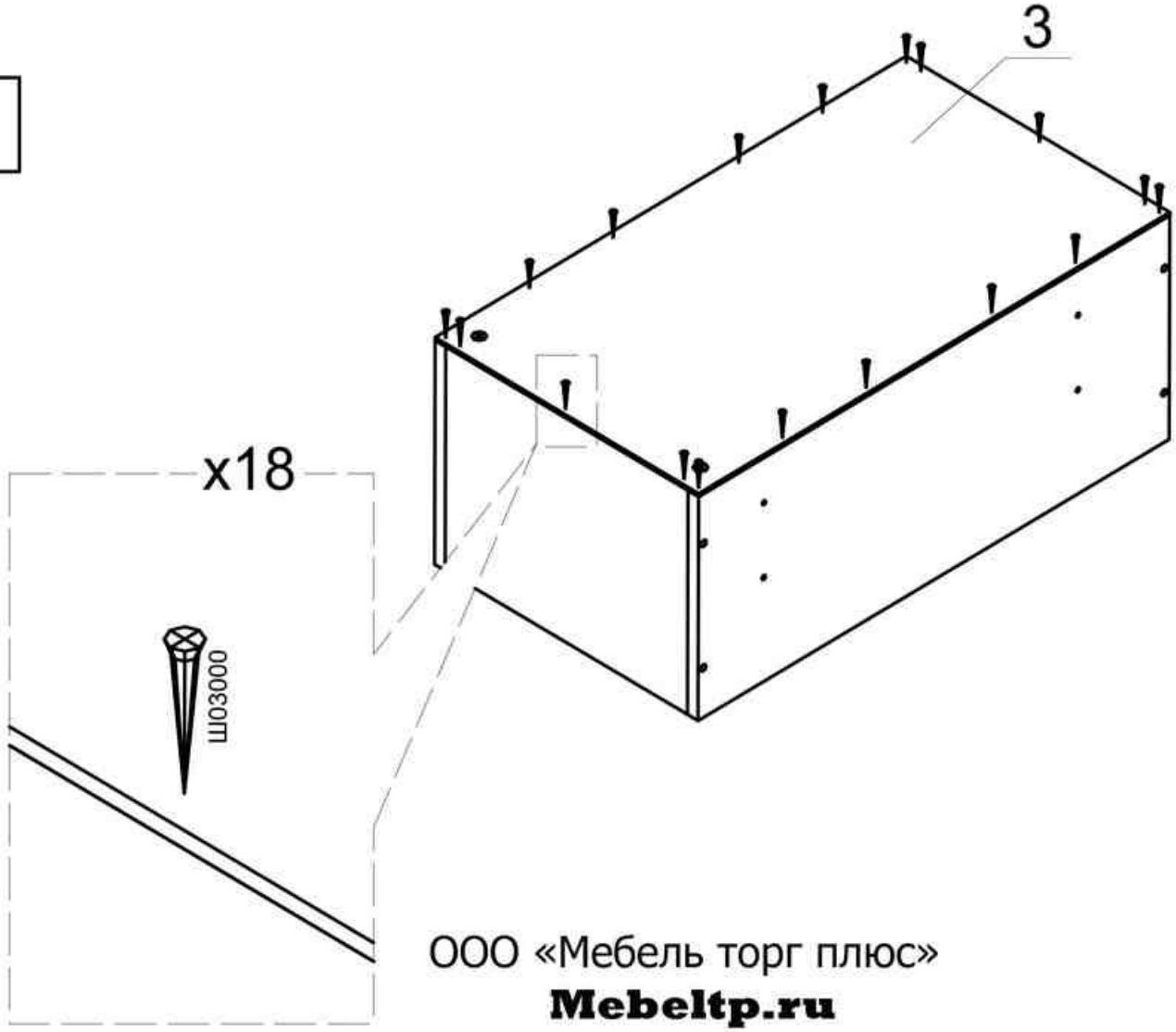

ООО «Мебель торг плюс»

Mebeltp.ru

5

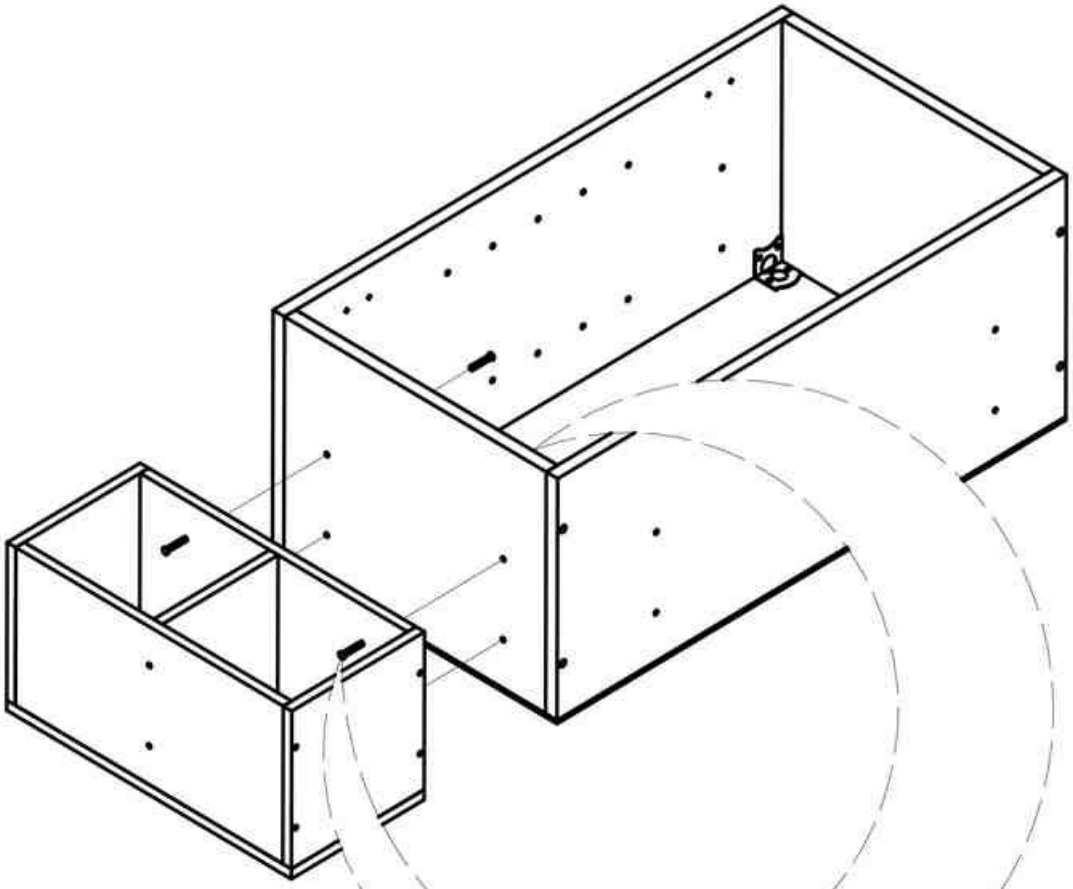

x4

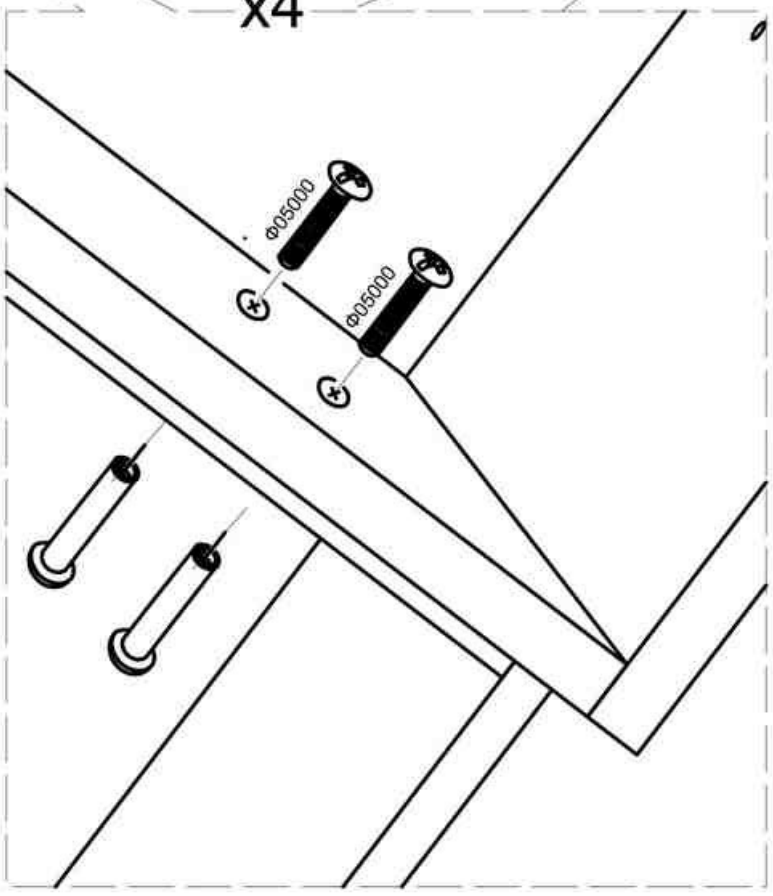

ООО «Мебель торг плюс»

Mebeltp.ru

6

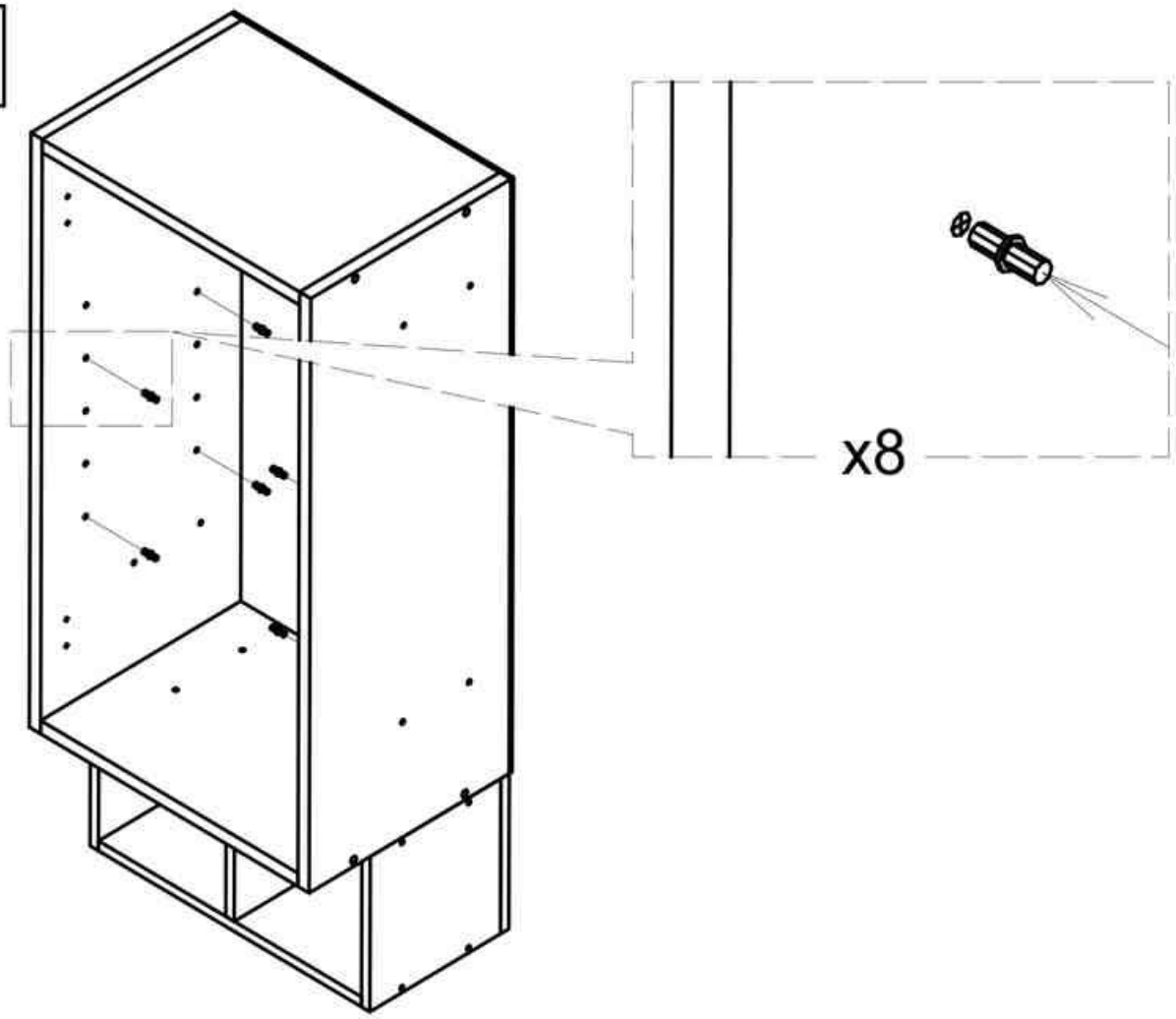

7

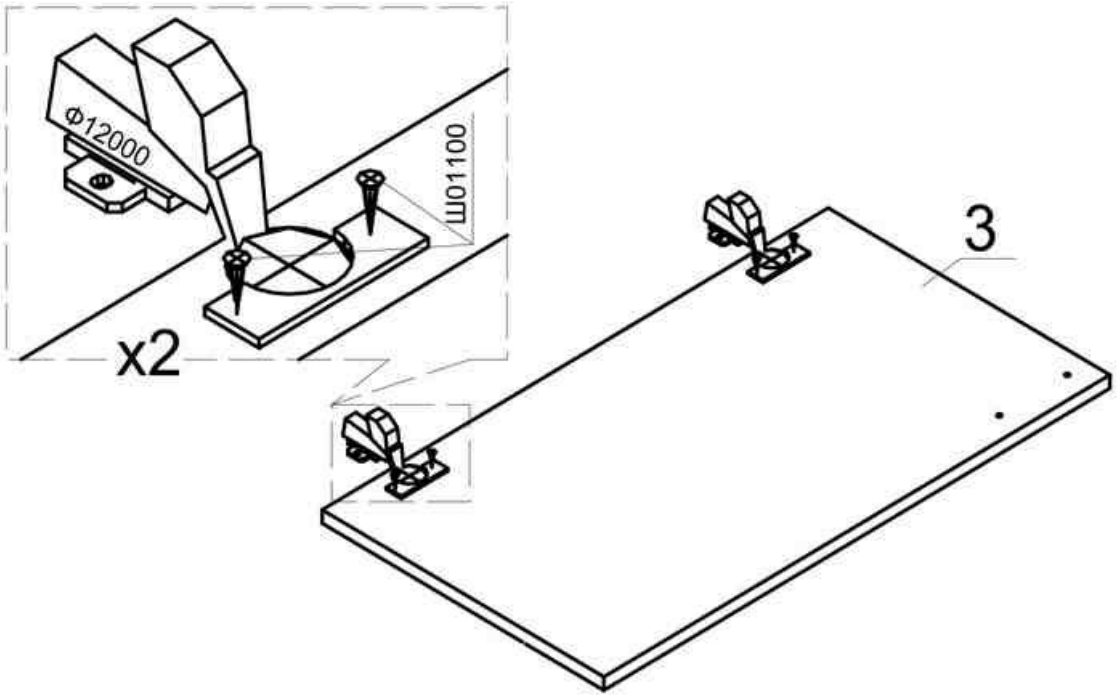

ООО «Мебель торг плюс»

Mebeltp.ru

8

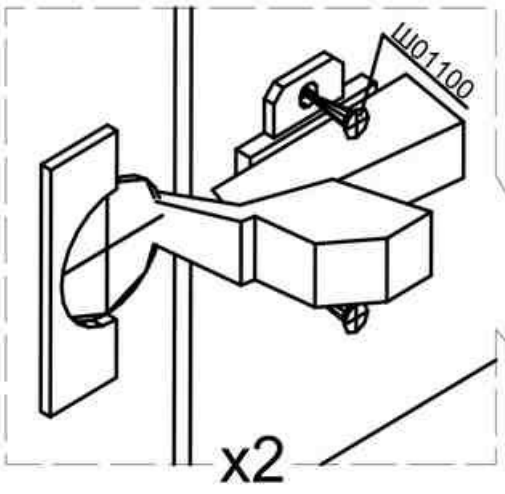

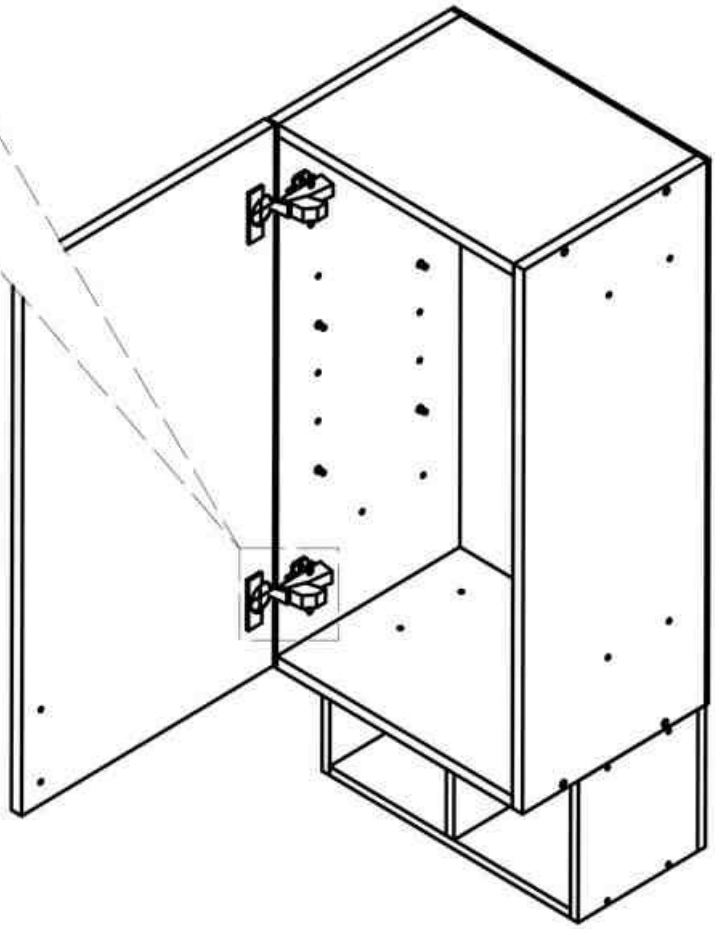

ООО «Мебель торг плюс»
Mebeltp.ru

9

